TERM OF REFERENCE
CIVIL BRIDGE COMPETITION
CBC Univet 2019

LATAR BELAKANG

Jembatan adalah suatu struktur konstruksi yang berfungsi untuk menghubungkan dua bagian jalan yang terputus oleh adanya rintangan yang berupa lembah, sungai, saluran irigasi, dll. Sebagai insfrastruktur dari jaringan jalan, jembatan merupakan bagian dari alat peningkatan aktivitas perekonomian baik dalam skala daerah maupun nasional. Pembangunan jembatan sangat membutuhkan pertimbangan ekonomis, teknis termasuk metode konstruksi yang efisien. Disisi lain kebutuhan untuk membangun insfrastruktur jembatan selalu meningkat sejalan dengan meningkatnya kebutuhan dan perkembangan tingkat perekonomian bangsa.

Civil Bridge Competition merupakan program yang diadakan oleh Program Studi Teknik Sipil Universitas Veteran Bangun Nusantara Sukoharjo. Lomba ini diselenggarakan untuk siswa/siswi SMA/SMK/MA sederajat. Dengan mengikuti lomba ini diharapkan peserta dapat berkreasi membuat jembatan dari stik Es krim.

TUJUAN

Tujuan umum yang ingin dicapai dari pelaksanaan kegiatan Civil Bridge Competition adalah mendorong dan menumbuh kembangan kreativitas siswa dalam bidang perancangan jembatan.

Sedangakan tujuan khusus antara lain :

1. Mengenalkan dunia ketekniksipilan kepada siswa/siswi SMA/SMK/MA sederajat.
2. Memberikan ilmu dan wawasan serta pengalaman berkompetisi kepada siswa SMA/SMK/MA sederajat.
3. Memberikan kesempatanan kepada siswa untuk menunjukkan karya dan inovasi dalam mengembangkan ilmu konstruksi dengan mempadupadankan bahan material secara efisien.
4. Membuat permodelan suatu jembatan yang nantinya akan dinilai kekuatan, efisiensi, dan estetika.

TEMA

"Kreativitas Generasi Muda dalam Infrastruktur Jembatan Nasional"

KETENTUAN UMUM

1. Peserta adalah siswa siswi SMA/SMK/MA Sederajat
2. Tiap sekolah mengirimkan tim yang beranggotakan 4 (empat) orang yang terdiri dari 3 (tiga) peserta dan 1 (satu) pendamping. Tiap sekolah diperbolehkan mengirimkan lebih dari satu tim dengan guru pendamping yang sama sebagai perwakilan sekolah.
3. Peserta Wajib Mengisi Formulir Pendaftaran dan Membayar Uang Pendaftaran Sebesar Rp 200.000,00. Dikirim Via Rekening **BRI (Bank Rakyat Indonesia) dengan No.Rek 6866-01-026435-53-8 a.n Vina Nurul Azizah** atau datang langsung ke Sekretariat Panitia Lomba di Lab Program Studi Teknik Sipil.
4. Pesrta wajib menyertakan :
    1) Formulir Pendaftaran
    2) Slip Pembayaran
    3) Fotocopy Kartu Pelajar
5. Setiap tim wajib membuat proposal lomba.
6. Semua peserta wajib mengumpulkan semua persaratan kepada panitia via whatsapp berupa :
    1) Formulir Pendaftarn
    2) Slip Pembayaran
    3) Fotocopy Kartu Pelajar
    4) Proposal Lomba

    Pengumpulan paling lambat 17 Agustus 2019.
7. Pengumuman finalis dapat dilihat pada Web : ***sipil.ft.univetbantara.ac.id***
8. Pada saat final 20 tim yang lolos diwajibkan membawa model jembatan yang sudah dibuat. Model jembatan tersebut akan dinilai untuk menentukan Juara Favorit.

9. Sekrtariat panitia Civil Bridge Competition Univet 2019 di Lab Teknik Sipil Universitas Veteran Bangunan Nusantara Sukoharjo.
   Jl. Letjen Sujono Humardani No. 1, Gadingan, Jombor, Bendosari, Kabupaten Sukoharjo, Jawa Tengah 57521

Contact Person Panitia :	Anissa Diyah Lestari	:	082135757951
	Luky Indra Gunawan	:	085393270866
	Bagus Haryanto	:	082260781554

ALUR PELAKSANAAN LOMBA

1. Seluruh peserta wajib melakukan Pendaftaran dan pengumpulan Proposal lomba mulai tanggal 15 Juli 2019 dan paling lambat tanggal 17 Agustus 2019.
2. Seleksi proposal lomba tanggal 18-24 Agustus 2019.
3. Pengumuman Finalis Civil Bridge Competition Univet 2019 tanggal 26 Agustus 2019. Dapat dilihat pada web
4. Technical Meeting dilaksanakan di Universitas Veteran Bangun Nusantara Sukoharjo pada tanggal 28 Agustus 2019 pukul 09.00 WIB.
5. Final Civil Bridge Competition Univet 2019 tanggal 29 Agustus 2019 pukul 08.00 WIB.
6. Bahan yang disediakan panitia yaitu stick es krim dengan jumlah 200 buah dan 1 buah lem G. (pesrta tidak diperbolehkan membawa bahan tambah campuran perekat lain)
7. Segala alat bantu seperti Gunting, Cutter, dll. Dibawa oleh peserta.
8. Ukuran jembatan, panjang x lebar adalah 60 cm x 12 cm, untuk tinggi ukurannya ditentukan peserta dengan batasan maksimum 20 cm (diukur dari sisi terluar) dengan toleransi ± 3 mm.
9. Jembatan harus disertai lantai. Lebar lantai minimum (jarak antar tepi dalam sisi rangka) adalah 8 cm.

WAKTU DAN TEMPAT PELAKSANAAN FINAL

1. Pembuatan Stick Bridge

   Tempat : Gedung H lantai 3

   Waktu : 29 Agustus 2019

   Pukul : 08.00 – 11.30

2. Pengujian Jembatan dan Pengumuman Pemenang

   Tempat : Gedung H lantai 3

   Waktu : 29 Agustus 2019

   Pukul : 13.00 - selesai

SISTEMATIKA PROPOSAL

1. Proposal dibuat dengan Ms. Word
2. Proposal ditulis dengan font "*times new roman*" ukuran 12 spasi 1,5 dengan margin atas 4 cm, kiri 4 cm, kanan 3 cm dan bawah 3 cm.
3. Sistematika penulisan
   a. Judul
   b. Pendahuluan
   c. Dasar rancangan jembatan : dasar teori, metode yang digunakan dan pembahasan desain jembatan yang dirancang.
   d. Lampiran : Gambar-gambar desain
   e. Proposal maksimal 10 halaman tidak termasuk lampiran.

PENILAIAN

1) Rancangan Proposal:
   1. Aspek teknis 30 %
   2. Aspek estetika 30 %
   3. Aspek pelaksanaan 40 %
2) Hasil Rancangan dan Pengujian :
   1. Beban (kekuatan) 40 %
   2. Aspek teknis 20 %
   3. Aspek estetika 20 %
   4. Aspek pelaksanaan 20 %

HADIAH

1. Juara 1 : Tropy tetap juara 1, Sertifikat penghargaan dan uang tunai Rp.2.000.000,00.
2. Juara 2 : Trophy tetap juara 2, Sertifikat penghargaan dan uang tunai Rp.1.500.000,00
3. Juara 3 : Trophy tetap juara 3, Sertifikat penghargaan dan uang tunai Rp.1.000.000,00
4. Juara Favorit: Sertifikat penghargaan dan uang tunai Rp. 500.000,00

LAMPIRAN

Spesifikasi stik es krim

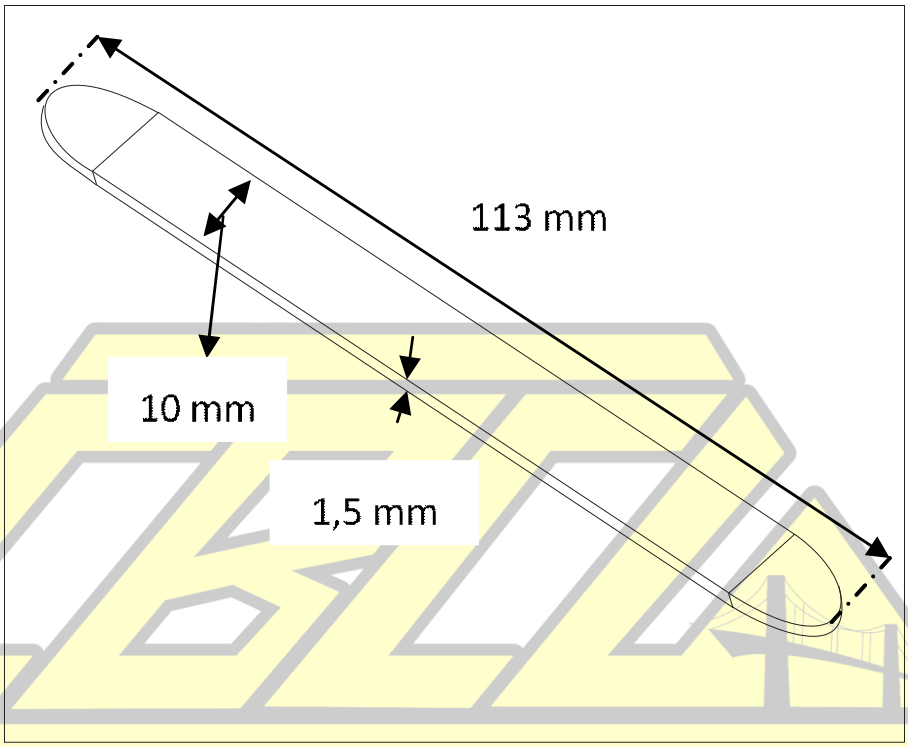

Gambar 1. Stick es cream
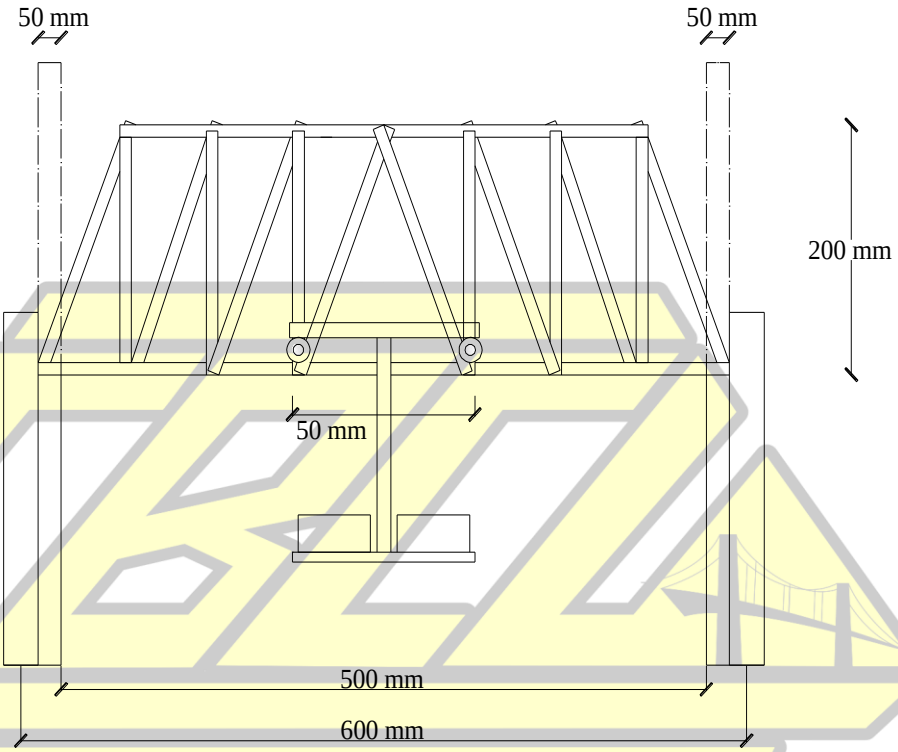
SIMULASI PENGUJIAN